GX200

단위 : mm

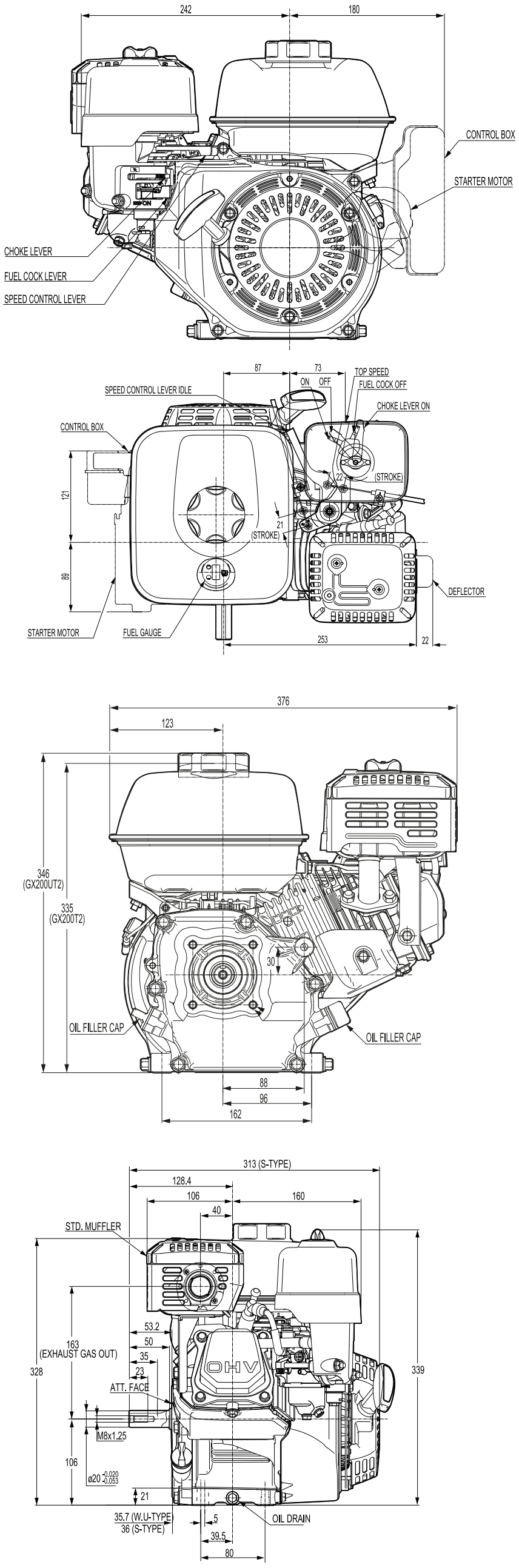

감속타입

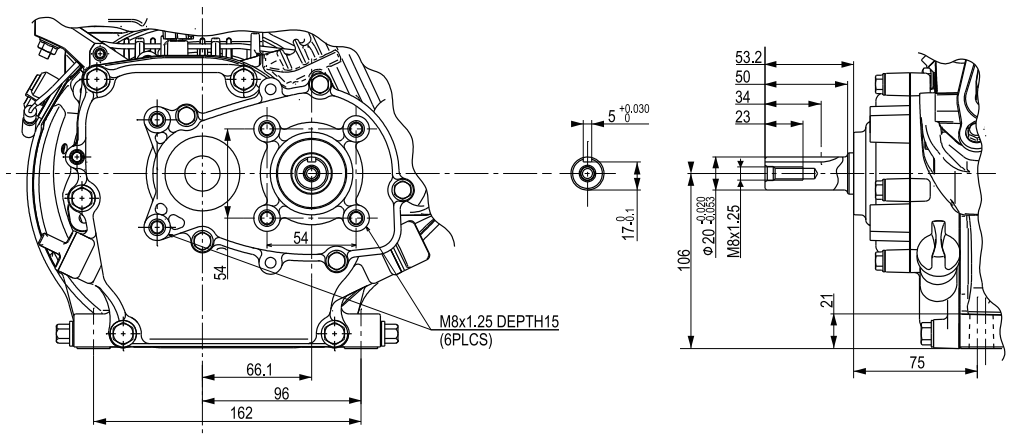

1/2 감속 (C 타입)

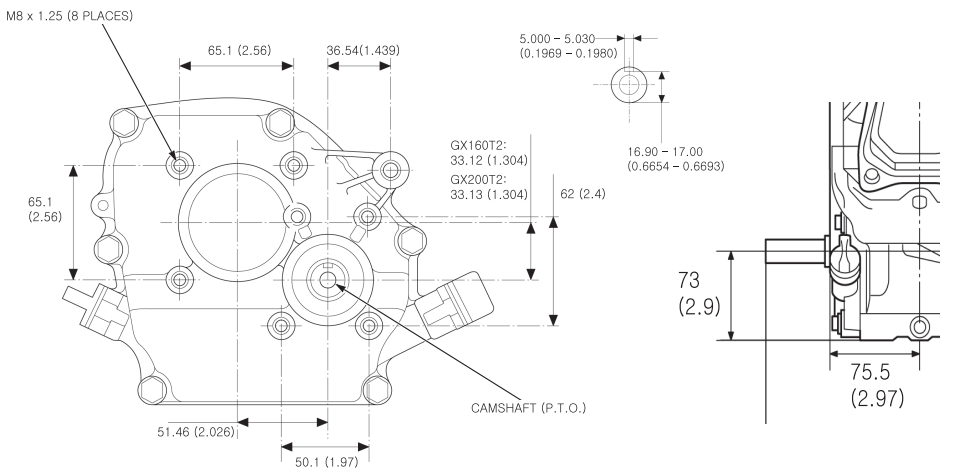

1/2 감속 클러치 (R 타입)

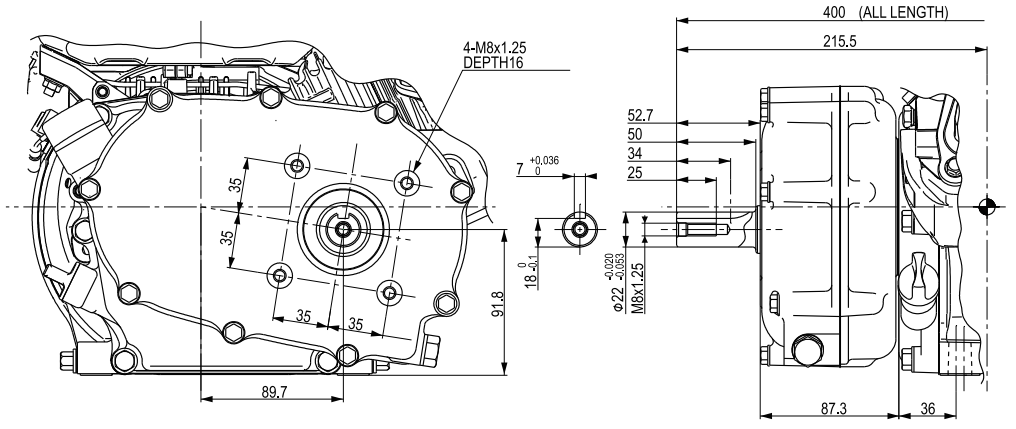
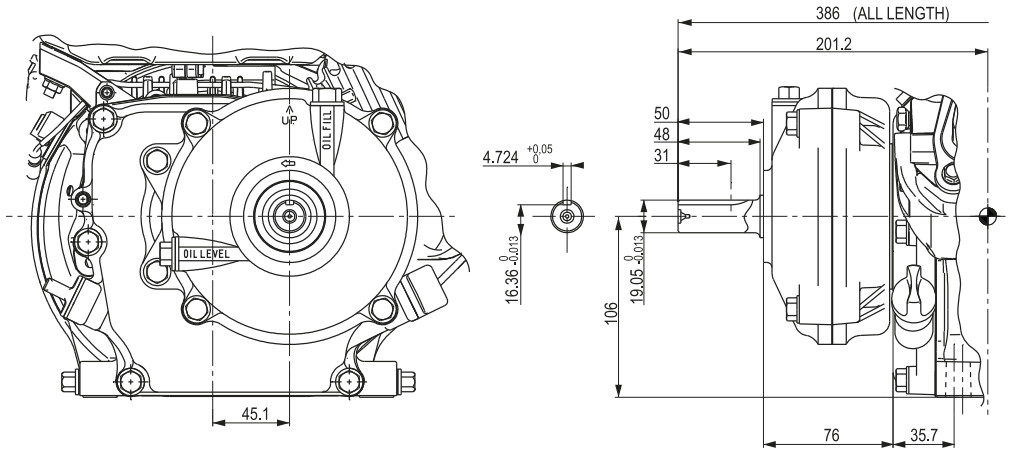
1/6 감속 (H 타입)